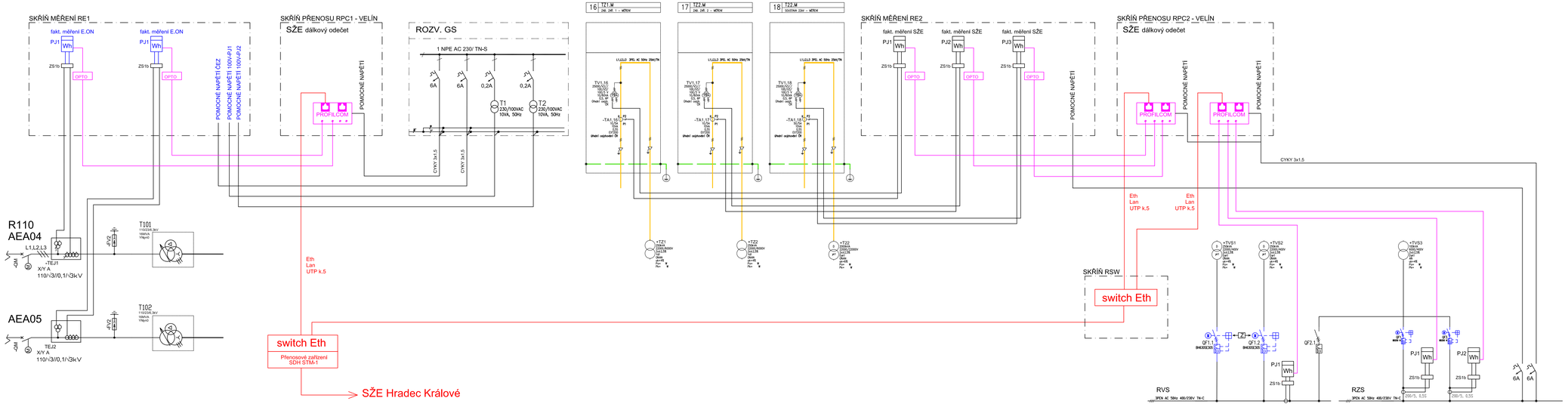

EVROPSKÁ UNIE
Evropské strukturální a investiční fondy
Operační program Doprava

Ministerstvo dopravy
Státní fond dopravní infrastruktury

SŽDC
Správa železniční dopravní cesty

REVIZE Č.	DATUM	ZMĚNA	ČÍSLO SOUPRAVY:
1	11/2018	Náhrada balancérů statickými měniči	

SUDOP BRNO

SUDOP BRNO, spol. s r.o.
Kounicova 26
611 36 Brno

OBJEDNAVATEL:	SŽDC, s.o., Dlážděná 1003/7, 110 00 Praha 1 Stavební správa východ (organizační jednotka)		tel. : +420 972 625 804 E-mail: sudop@sudop-brno.cz
PROFESNÍ SKUPINA:	24 SILNOPROUD	VEDOUCÍ PROF. SKUPINY ING. JAN ZÁŘECKÝ	GENERÁLNÍ ŘEDITEL Ing. Kamil Chmela
ODPOVĚDNÝ PROJ. ZAKÁZKY Ing. Radoslav Molák v.r.	ODPOVĚDNÝ PROJ. PS, SO ING. VÍTĚZSLAV ŠIMÁČEK	NAVRHL, VYPRACOVAL ING. PETR KORTYŠ	KONTROLOVAL ING. JAN ZÁŘECKÝ
KRAJ: Olomoucký, Zlínský	POVĚŘENÝ OÚ: Otrokovice		STUPEŇ: PROJEKTOVÁ DOKUMENTACE

Změna trakční soustavy na AC 25 kV, 50 Hz v úseku Nedakonice - Říkovice
D.3.3.5.6 Silnoproudá technologie TNS, stanic VN/NN a stanic 6kV

ZAK. ČÍSLO TARCH. ČÍSLO 18059-01-1218 20182400335	
MĚŘÍTKO	POČET FORMÁTŮ
DATUM:	11/2018
ČÁST DOKUM. D.3.3.5.6	PŘÍLOHA 7

TNS Otrokovice - blokové schéma měření